GEBRAUCHSANLEITUNG

MAXIMUS TROOPER AIR SUPPLY UNIT

⚠ **WARNUNG** Bitte lesen Sie diese Anweisungen, bevor Sie das PAPR-System zum ersten Mal verwenden!

CE

EN 207
EN ISO 16321
EN 12941 TH3 P R SL; AS/NZS 1716

Artikel Nr.: 400-HELM-MAX-TR-AS

PROTECT-Laserschutz GmbH

https://protect-laserschutz.de
info@protect-laserschutz.de

AIR SUPPLY UNIT

TROOPER AIR
MAXIMUS

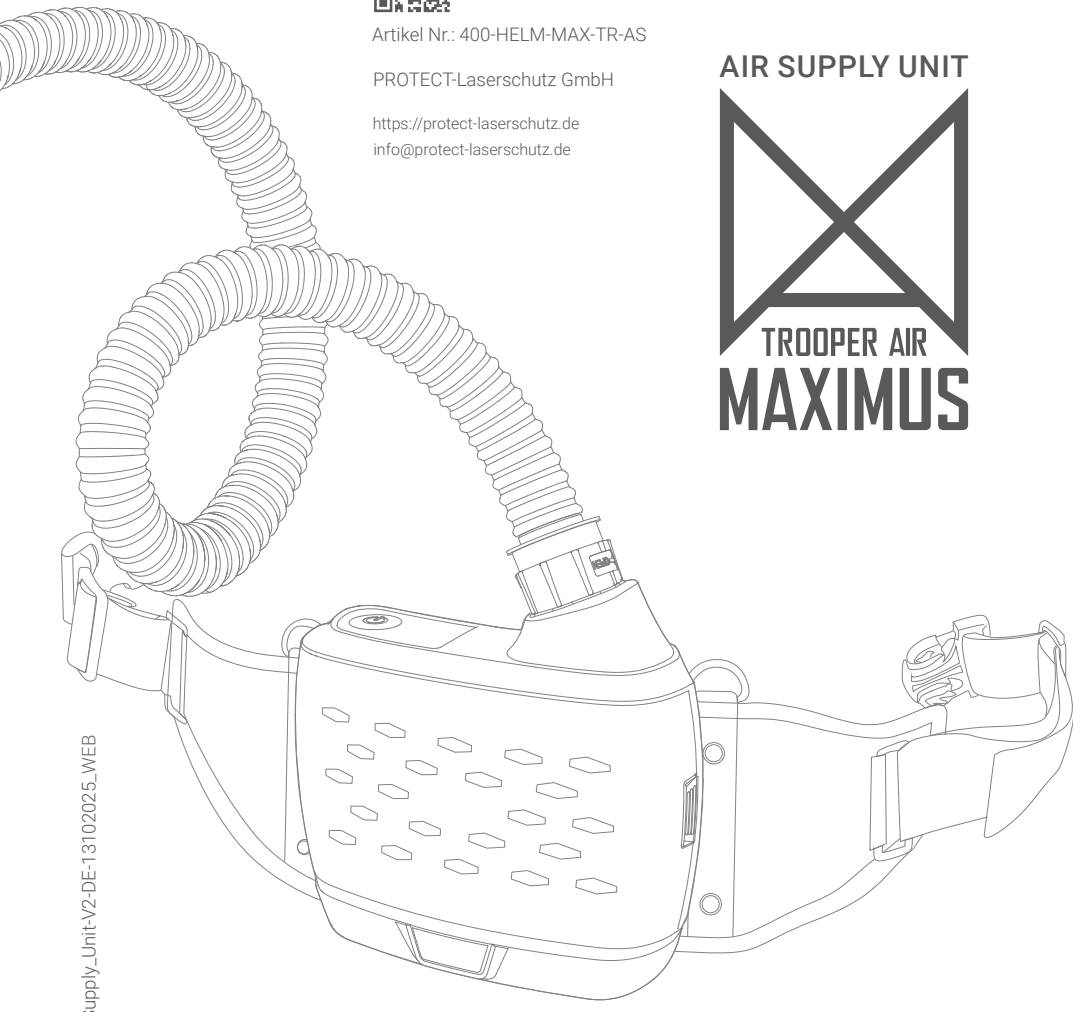

UM-MT_Air_Supply_Unit-V2-DE-13102025_WEB

Das Produkt entspricht der Verordnung (EU) 2016/425 über persönliche Schutzausrüstung und den harmonisierten Normen EN 12941: 1998 + A1 : 2003 + A2 : 2008. Die EU-Konformitätserklärung ist dem Handbuch beigefügt. Lesen Sie vor der Verwendung alle Anweisungen und Warnhinweise. Benutzer müssen diese Broschüre vor der Verwendung verstanden haben. Bewahren Sie diese Gebrauchsanweisung zum späteren Nachschlagen auf. Wenn Sie Fragen zu diesen Produkten haben, wenden Sie sich bitte an PROTECT.

⚠ WARNUNG ⚠

Die Nichtbeachtung aller Anweisungen in der Bedienungsanleitung und der genannten Warnhinweise zur Verwendung dieses Produkts kann die Gesundheit des Benutzers ernsthaft beeinträchtigen oder sein Leben gefährden.

VERWENDUNGSZWECK

Dieses Produkt dient zum Schutz vor schädlichen Schweißrauchgasen bei allen Arten von Schweißarbeiten und reinigt die Luft von bestimmten Schadstoffen, darunter Staub, Schadstoffe, Feinstaub sowie andere Verunreinigungen, Schweißstaub und Metallstaub. Es versorgt die Haube des Benutzers mit sauberer Luft.

NICHT VERWENDEN FÜR

- Sauerstoffarme Atmosphären.
- Am Arbeitsplatz entstehende Schadstoffe und Konzentrationen, die unbekannt oder unmittelbar lebens- oder gesundheitsgefährdend sind (IDLH).
- Sauerstoffkonzentration der Luft am Arbeitsplatz von 17 % oder weniger.
- Ohne vollständige Montage des gesamten Produkts darf es niemals verwendet werden, da dies eine Gefahr für Menschenleben darstellen kann.
- Nicht in geschlossenen Räumen oder an Orten mit Gefahren wie Bränden oder Explosionen verwenden.
- Verwenden Sie das Produkt nicht, wenn es ausgeschaltet ist, da die Kohlendioxidkonzentration ansteigen und der Sauerstoffgehalt im Kopfteil sinken kann.
- Verwenden Sie das Produkt nicht, wenn es nicht genügend Luft liefert (MIN – 165 l/min).
- Verwenden Sie das Produkt nicht an Arbeitsplätzen mit starkem Wind. (Da im Inneren des Kopfschutzes ein Unterdruck entsteht, dringt Außenluft in den Kopfschutz ein.)
- Im ausgeschalteten Zustand ist nur mit geringem oder gar keinem Atemschutz zu rechnen, was als abnormaler Zustand angesehen wird.

HINWEIS

Bei einem akustischen Alarmton muss der Benutzer den kontaminierten Bereich sofort verlassen und das Gerät überprüfen. Der Alarm kann auf mögliche Probleme wie einen verstopften Schlauch, eine schwache Akku, einen verschmutzten Filter oder eine falsche Montage der Komponenten hinweisen. Bitte VERLASSEN Sie den kontaminierten Bereich in jedem der folgenden Fälle:

- WENN an einem Teil des Produkts ein Problem auftritt, z. B. wenn die Luftzufuhr unterbrochen oder verringert ist.
- WENN das Atmen schwerfällt, Ihnen schwindelig wird oder Sie Kopfschmerzen haben oder Sie den Geruch oder Geschmack der Schadstoffe wahrnehmen und Reizungen auftreten.
- Eine falsche Montage der Komponenten kann die Funktion des Geräts beeinträchtigen. Stellen Sie sicher, dass die Verbindungspunkte für den Akku, den Filter und den Schlauch korrekt eingesetzt sind und einrasten.
- Die Schläuche oder andere Komponenten können sich verfangen. Dies kann das Gerät beschädigen und die Luftzufuhr verringern. Verlassen Sie sofort den Gefahrenbereich, montieren Sie den Schlauch

gemäß der Bedienungsanleitung auf Seite 11 korrekt wieder und überprüfen Sie den Luftstrom erneut.

- Verwenden Sie das Gerät niemals an Orten mit zu hoher Kontamination.
- Stellen Sie sicher, dass der Verbindungsschlauch glatt ist und sich nicht verheddert oder andere Gegenstände in der Umgebung behindert.
- Bei sehr hohen Arbeitsgeschwindigkeiten kann der Druck im Gerät beim maximalen Einatemfluss negativ werden.
- Verwechseln Sie die europäische Norm EN12941 nicht mit anderen Normen.
- Bei Hauben ohne integrierte Turbine muss darauf hingewiesen werden, dass Filter nur an der Turbine und nicht direkt an der Haube angebracht werden dürfen.
- Es ist auf eine mögliche unsachgemäße Verwendung und gegebenenfalls auf die Möglichkeit hinzuweisen, dass sich Schlauch- und/oder Kabelschlaufen verfangen können.

MARKIERUNG AUF DEM ZUBEHÖR

EN12941:1998+A1:2003+A2:2008: Standard für PAPR	
TH3 P R SL: Klassifizierung des kompletten Geräts TH3: zugewiesener Schutzfaktor 40, nominaler Schutzfaktor 500, höhere Festigkeitsanforderungen für Atemschlauch und Kupplungen P: Partikel R: Wiederverwendbar SL: Prüfung mit Natriumchlorid und Paraffinöl	
CE 2834 Notified body Identifikationscode	Certified Product AS/NZS 1716:2012 Lic. SMK41359
Vor Gebrauch lesen.	Recycling
LION Als Elektroschrott zu entsorgen.	Ablaufdatum Jahr / Monat

Modul B Notified Body

CE 0082

CE Mark / PPE Regulation

Notified Body No 0082
Apave SA
6 Rue du Général Audran
92400 Courbevoie
France

Modul D Notified Body

CE 2834

CE Mark / PPE Regulation

Notified Body No 2834
CCQS Certification Services
Block 1 Blanchardstown Corporate Park,
Ballycoolin Road, Blanchardstown,
Dublin15, D15 AKK1, Ireland.

BESCHREIBUNG UND SPEZIFIKATION

Ein komplettes PAPR-Gerät umfasst ein Gebläse, eine Filtereinheit, einen Atemschlauch, einen Akku, einen Schultergurt und einen Gürtel. Das Gebläse saugt Umgebungsluft durch seinen Filter an und versorgt die Haube über einen Atemschlauch mit gereinigter Luft.

Es stehen zwei Stufen für die Luftstromrate zur Auswahl: Niedrige Geschwindigkeit – 170+ l/min; Hohe Geschwindigkeit – 210+ l/min. Der Luftstrom kann durch kurzes Drücken der Taste umgeschaltet werden. Über Warnleuchten können Sie den Filterstatus überprüfen. Je mehr Warnleuchten aufleuchten, desto stärker ist der Filter verschmutzt. Wenn die Warnleuchten blinken, ersetzen Sie bitte den Filter.

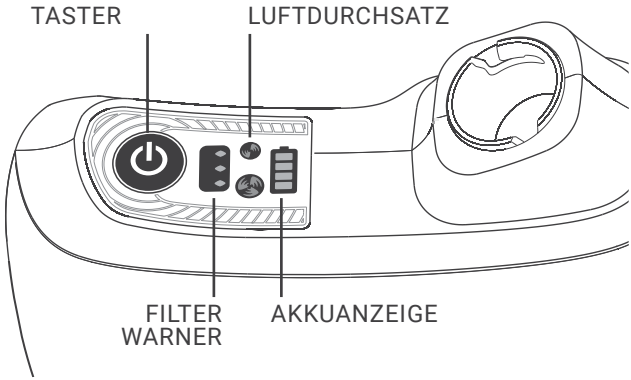

Schalter steuert ON/OFF und Luftdurchsatz.

1. Haupttaster AN/AUS (ON/OFF)

AN = 3 Sekunden gedrückt halten.

AUS = Gedrückt halten bis Piepen aufhört.

2. Luftdurchsatz Taster

Taster drücken um zwischen 170+lpm und 210+lpm zu wechseln.

Indikatorleuchte zeigt Luftdurchsatzmenge

Niedriege Geschwindigkeit = 170+lpm

Hohe Geschwindigkeit = 210+lpm

Ladezustandsanzeige wird durch Leuchten angezeigt

Warnleuchten zeigen Filterzustand.

Je mehr Lichter angezeigt werden, desto stärker ist der Filter verschmutzt.

Blinken die Lichter, muss der Filter ersetzt werden.

BESCHREIBUNG UND SPEZIFIKATION

Luftdurchsatz	Manufacturer's minimum design flow rate: 165+lpm (5.8+cfm)
	Niedriege Geschwindigkeit: 170+lpm (6+cfm)
	Hohe Geschwindigkeit: 210+lpm (7.4+cfm)

Schnelllade-Akku	Akku Typ: rechargeable Li-ion Akku
	Akku Ausdauer: 9 Std 170+lpm; 5-6 Std 210+lpm
	Akku Ladezeit: 1 Std
	Akku Lebensdauer: ≥ 500 Ladezyklen

Filter	Filtereffizienz: 99.997%	
	Alarm: Visuell, hörbar, Vibration	
	Beschränkte Aufbewahrungs-lebensdauer	Ungeöffneter Filter: 5 Jahre ab Produktionsdatum, Details: 'Do not use after ***' auf dem Filter Label.
		Installed filter: should be well-kept under instruction given condition. For an installed filter which not use yet, it's suggest to store no more than one year.

Temperatur	Einsatztemperatur: -5°C – 55°C (23°F – 131°F)
	Lagertemperatur: -10°C – 55°C (14°F –131°F)

Relative Luftfeuchtigkeit (R.H.)	Einsatz R.H.: < 90%
	Lager R.H.: < 85%

Gewicht	1020g (PAPR Einheit + Schnellladeakku)

Atemschutzgerät Zulassung	EN12941 (Klassifizierungen: siehe Etikett auf Oberseite) AS NZS1716: 2012 – MT-Luftzufuhr (Klassifizierungen siehe Etikett auf dem Partikelfilter) EAC

MONTAGE & ERSATZTEILE

Beim Austausch der Filter muss die Stromversorgung unterbrochen werden. Setzen Sie den Funkenfänger/Funkenfilter, den Vorfilter und den Partikelfilter (ggf. Gasfilter) in die Filterabdeckung ein. Vergewissern Sie sich vor dem Einbau immer, dass das Filtermaterial intakt und trocken ist und keine Risse oder andere Beschädigungen aufweist. Bringen Sie die Filterabdeckung an der Gebläseeinheit an, indem Sie die Laschen an der Filterabdeckung in die Halterung an der Gebläseeinheit einrasten lassen und die Baugruppe zum Schließen drehen. Drücken Sie die Filterabdeckung nach unten, bis die Verriegelung einrastet und die Filterabdeckung sicher befestigt ist. Überprüfen Sie beide Seiten der Abdeckung, um sicherzustellen, dass die Filterabdeckung ordnungsgemäß installiert ist. Um den Filter auszutauschen, drücken Sie die Verriegelung, um die Filterabdeckung zu lösen, und ersetzen Sie den Filter wie in Abb. 1 gezeigt.

Wann muss der Filter ausgetauscht werden?

Wenn der Filter durch Verunreinigungen verstopft ist, blinken alle drei Warnleuchten, begleitet von Vibrationen und einem Piepton. Bitte verlassen Sie sofort die kontaminierte Umgebung und überprüfen Sie den Status.

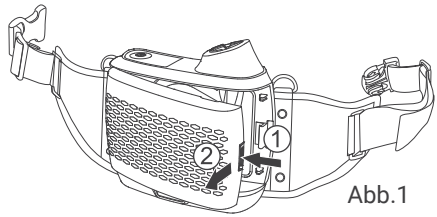

Abb.1

Abb.2a

PARTIKELFILTER

⚠ WARNUNG ⚠

- Verwenden Sie das Atemschutzgerät niemals ohne Funkenfänger, Vorfilter und HE-Partikelfilter (HEPA).
- Ersetzen Sie den Filter immer, wenn er beschädigt oder verstopft ist. Versuchen Sie nicht, verschmutzte Filter zu waschen, zu reinigen oder wiederzuverwenden.
- Lagern Sie das Gerät bei einer Temperatur zwischen -10 °C und 55 °C (14 °F bis 131 °F) in einer sauberen Umgebung ohne direkte Lichteinstrahlung.
- Verwechseln Sie die Kennzeichnungen auf einem Filter, die sich auf andere Normen als EN 12941 beziehen, nicht mit der Klassifizierung dieses Geräts, wenn es mit diesem Filter verwendet wird.
- Bitte installieren Sie den Partikelfilter gemäß Abb. 2a.
- Die Lagerungsdauer für neue Filter in ihrer Originalverpackung beträgt 5 Jahre.

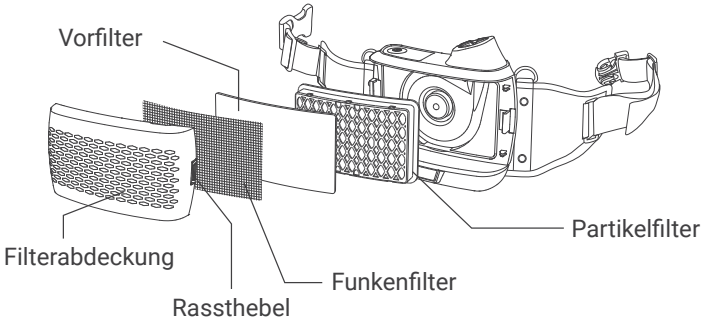

AKKU

⚠ WARNUNG ⚠

- Der Akku sollte an einem elektrisch sicheren Ort aufgeladen werden.
- Die Ladezeit ist je nach Akkutyp unterschiedlich. Die tatsächliche Ladezeit hängt von der verbleibenden Akkukapazität ab.
- Bitte überprüfen Sie die Spannung des Ladegeräts (AC 110 V~220 V).
- Bitte trennen Sie den Akku vor dem Laden vom Gehäuse.
- Je nach Nutzungsbedingungen kann die Lebensdauer des Akkus leicht variieren.

Der Akku ist unterteilt in einen schnell aufladbaren Standardakku und einen schnell aufladbaren Akku mit verlängerter Laufzeit. Wenn diese beiden Akkutypen mit unterschiedlichen Filterkomponenten verwendet werden, ist die Akkulaufzeit unterschiedlich. Bitte wählen Sie den geeigneten Akku entsprechend der tatsächlichen Situation aus.

Es wird empfohlen, einen schnell aufladbaren Akku mit verlängerter Laufzeit zu wählen, der zum Gasfilter passt.

Beschreibung	Teile-Nr.	Abb.	Beschreibung	Teile-Nr.	Abb.
Schnelllade-Akku	V1FBA TM3 00	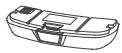	Erweiterter Schnelllade-Akku	V1FBC TM3 00	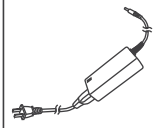
Erweiterter Schnelllade-Akku	V1FEB TM3 00	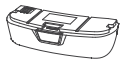			

AKKULEISTUNG FÜR VERSCHIEDENE KOMBINATIONEN VON FILTERBAUGRUPPEN

Akku Typ	Akku Ladezeit	Filter Typ	Luftdurchsatz	Akku Kapazität
Schnelllade-Akku	1 h	Partikelfilter	170+lpm	9 Std
			210+lpm	5 – 6 Std
Erweiterter Schnelllade-Akku	2 h	Partikelfilter	170+lpm	15 Std
			210+lpm	9 Std

HERAUSNEHMEN DES AKKUS

Drücken Sie den Knopf, nehmen Sie die Akku wie in Abb. 5a / 5b / 5c gezeigt heraus. Trennen Sie ihn vom Gehäuse.

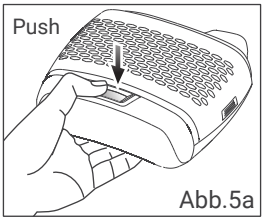

Abb.5a

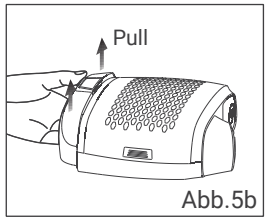

Abb.5b

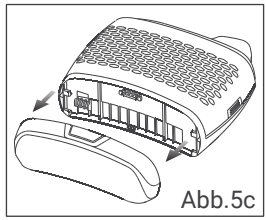
Abb.5c

EINSETZEN DES AKKUS

Setzen Sie den Akku in das Gebläsegehäuse ein und drücken Sie sie hinein, bis Sie ein Klicken hören (siehe Abb. 6a / 6b).

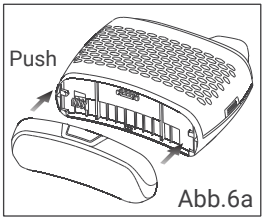

Abb.6a

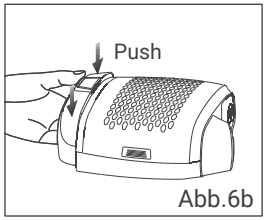

Abb.6b

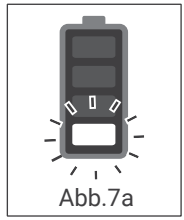
Abb.7a

LADEN DES AKKUS

Diese Anzeige gibt die Akkukapazität an. Wenn vier Segmente angezeigt werden, ist der Akku vollständig geladen. Wenn nur noch ein Segment übrig ist (siehe Abb. 7a), ertönen Pieptöne, begleitet von Vibrationen, um den Benutzer daran zu erinnern, die Arbeit zu unterbrechen und die Akku aufzuladen. Die Pieptöne ertönen alle 30 Sekunden und die Vibrationen alle 2 Minuten. Nach etwa 15 Minuten Warnhinweisen beginnt die Akkuanzeige zu blinken, was bedeutet, dass die Gebläseanlage in maximal 15 Minuten abschaltet (Luftstrom bei niedriger Geschwindigkeit 170+lpm). Entfernen Sie den Akku aus der Gebläseeinheit. Schließen Sie das Ladekabel an den Akkuanschluss an (siehe Abb. 7b). Wenn die Kontrollleuchte am Ladegerät von rot auf grün wechselt (siehe Abb. 7c), beenden Sie den Ladevorgang nicht sofort, sondern laden Sie den Akku noch weitere 0,5 Stunden lang.

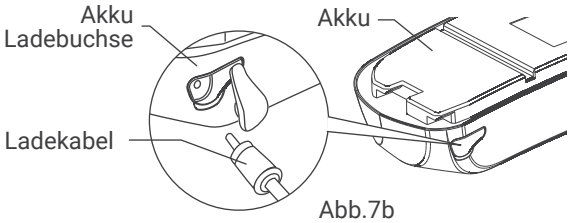

Abb.7b

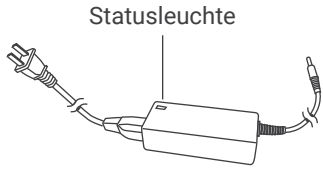

Abb.7c

HINWEIS ZUR AKKUNUTZUNG

- Legen Sie das PAPR-Gerät nicht eingeschaltet in die Verpackung. Es ist besser, den Akku aus dem Gehäuse zu entfernen, bevor Sie es in die Verpackung legen.
- Bewahren Sie das PAPR-Gerät im heißen Sommer nicht im Auto auf.
- Werfen Sie das PAPR-Gerät nicht und setzen Sie es keinen starken Stößen aus.
- Stellen Sie das PAPR-Gerät nicht auf elektrische Wärme erzeugende Geräte.
- Verwenden Sie kein anderes Akku-Ladegerät.
- Lagertemperatur des Akkus: -10 °C bis 55 °C (14 °F bis 131 °F), relative Luftfeuchtigkeit < 85 %
- Empfohlene Ladetemperatur des Akkus: 0 °C bis 40 °C (32 °F bis 104 °F)

ATEMSCHLAUCH

⚠ WARNUNG ⚠

- Überprüfen Sie immer das PAPR-Ende des Atemschlauchs, um sicherzustellen, dass der Gummi-Dichtring vorhanden ist; siehe Abb. 9a. Ersetzen Sie ihn, wenn er fehlt oder beschädigt ist.
- Stellen Sie sicher, dass der Schlauch ordnungsgemäß installiert ist und keine ungefilterte Luft in die Haube gelangen kann.

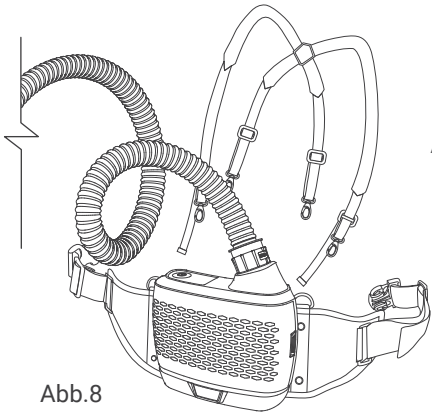

Abb.8

Montage an Gebläse

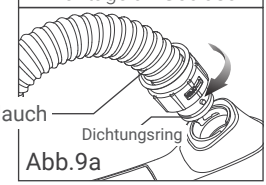

Abb.9a

Demontage vom Gebläse

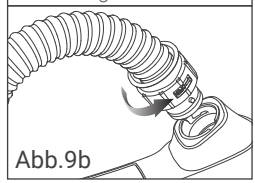

Abb.9b

MONTAGE

Stecken Sie die beiden Stifte des Atemschlauchs in die Gebläseeinheit und die Aufnahme am Kopfteil (siehe Abb. 8) und drehen Sie sie um eine Viertelumdrehung entgegen der Richtung „OPEN“, um sie zu arretieren (siehe Abb. 9a).

DEMONTAGE

Drehen Sie den Drehknopf um eine Viertelumdrehung in Richtung „OPEN“ und ziehen Sie dann die Zinken aus dem Ende heraus (siehe Abb. 9b).

SCHULTERRIEMEN UND GÜRTELPOLSTER

Haken am Gurt befestigen (siehe Abb. 10a). Mit dem Gebläse durch Schraubverriegelung verbinden (siehe Abb. 10b).

Abb.10a

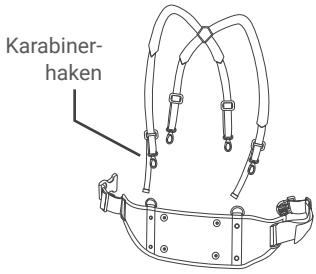

Abb.10b

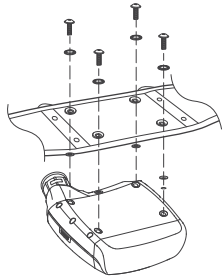

LUFTSTROMREGELUNG

Zwei Anzeigeleuchten auf dem Display (siehe Abb. 11a). Niedrige Geschwindigkeit – 170+ l/min; hohe Geschwindigkeit – 210+ l/min. Wenn Sie das PAPR einschalten, ist die Standardeinstellung der Luftstrom mit niedriger Geschwindigkeit; wechseln Sie den Luftstrom durch kurzes Drücken der Taste (siehe Abb. 11b).

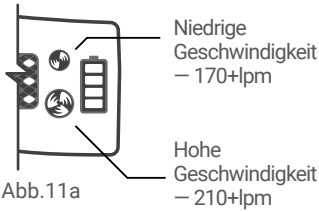

Abb.11a

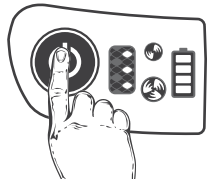
Abb.11b

BETRETEN UND VERLASSEN KONTAMINIERTER BEREICHE

PRÜFUNGEN VOR DEM VERWENDEN DER ATEMSCHUTZMASKE

1. GEBLÄSEBAUGRUPPE: Stellen Sie sicher, dass der Funkenfänger/Funkefilter, der Vorfilter und der Partikelfilter ordnungsgemäß installiert und sicher verriegelt sind.

2. ATEMSCHLAUCH: Stellen Sie sicher, dass der Schlauch nicht beschädigt ist und an der Gebläseeinheit und der Haube angeschlossen und verriegelt ist.

3. AKKU: Überprüfen Sie, ob die Verbindung zur Gebläseeinheit sicher ist und der Akku vollständig geladen ist.

4. LUFTSTROMTEST / ALARMTONPRÜFUNG: Vor der Verwendung müssen sowohl ein Luftstromtest als auch eine Alarmtonprüfung durchgeführt werden. Die Testmethode ist auf den folgenden Seiten beschrieben.

5. GESICHTSDICHTUNG: Überprüfen Sie die Gesichtsdichtung auf Beschädigungen und ersetzen Sie sie gegebenenfalls. Stellen Sie sicher, dass die Luftzufuhr zur Haube gewährleistet ist. Achten Sie darauf, dass die Ohren nicht von der Gesichtsdichtung verdeckt werden.

VERLASSEN SIE DEN KONTAMINIERTEN BEREICH IMMER SOFORT, WENN EINE DER FOLGENDEN BEDINGUNGEN EINTRITT:

- WENN an einem Teil des Produkts ein Problem auftritt, z. B. wenn die Luftzufuhr unterbrochen oder verringert wird;
- WENN das Atmen schwerfällt, Ihnen schwindelig wird, Sie Kopfschmerzen haben oder wenn Sie den Geruch oder Geschmack der Schadstoffe wahrnehmen und eine Reizung auftritt;
- Verwenden Sie das Produkt **NIEMALS** an einem Ort mit zu hoher Kontamination. Wenn Sie vermuten, dass die Werte ein Niveau erreichen, bei dem diese Atemschutzmaske möglicherweise keinen ausreichenden Schutz mehr bietet.

ENTFERNEN DER ATEMSCHUTZMASKE

⚠ WARNUNG ⚠

- Entfernen Sie die Atemschutzmaske niemals in Bereichen, in denen die Luft verunreinigt ist!
- Nehmen Sie die Haube immer ab, nachdem Sie den Arbeitsplatz verlassen haben!

SCHRITTE

- Nehmen Sie die Haube ab und trennen Sie den Schlauch von der Haube.
- Schalten Sie das Gebläse durch langes Drücken der Taste aus.
- Lösen Sie den Gurt. Nehmen Sie die Gurte von den Schultern und entfernen Sie das Gebläse von Ihrem unteren Rücken.

SELBST-TEST VOR JEDER NUTZUNG

⚠ **ALLE TESTS MÜSSEN IN EINER SICHEREN UMGEBUNG DURCHGEFÜHRT WERDEN!** ⚠

ALARMTONPRÜFUNG

Überprüfen Sie nach dem Einschalten der Gebläseinheit die Alarmton-Warnfunktion, indem Sie den Luftauslass wie in Abb. 12 in der Abbildung oben gezeigt blockieren. Das Warnsignal auf dem Bedienfeld sollte blinken und ein akustisches Signal ertönen. Das Gebläse sollte vibrieren (etwa 15 bis 30 Sekunden nach dem Blockieren des Auslasses). Die Gebläseinheit funktioniert ordnungsgemäß, wenn die Warnfunktionen den oben beschriebenen Vorgang ausführen. (Bitte stellen Sie sicher, dass der Filter eingesetzt und der Akku vollständig aufgeladen ist, bevor Sie diesen Test durchführen.)

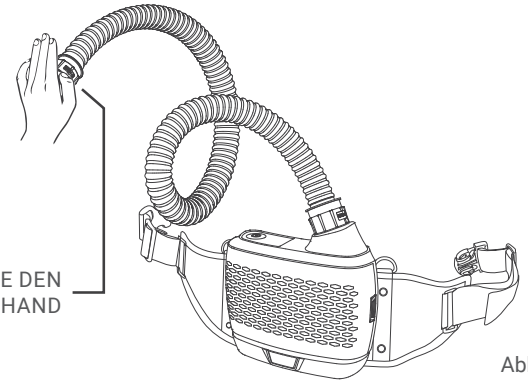

Abb.12

LUFTDURCHSATZPRÜFUNG

FÜHREN SIE VOR DER VERWENDUNG IMMER ERST EINEN LUFTSTROMTEST DURCH!

- Stellen Sie sicher, dass alle Komponenten vollständig montiert sind, bevor Sie den Test durchführen.
- Verbinden Sie das Ende des Schlauchs mit der Unterseite des Luftstromanzeigers und starten Sie dann den Knopf. Halten Sie den Luftstromanzeiger senkrecht (siehe Abb. 13).
- Wenn die Kugel im Rohr im Niedriggeschwindigkeitsmodus über der Begrenzungslinie schwebt, funktioniert das Gerät ordnungsgemäß.
- Wenn die Kugel nicht bis zur Begrenzungslinie aufsteigen kann, lesen Sie bitte die Anleitung zur Fehlerbehebung auf Seite 12.

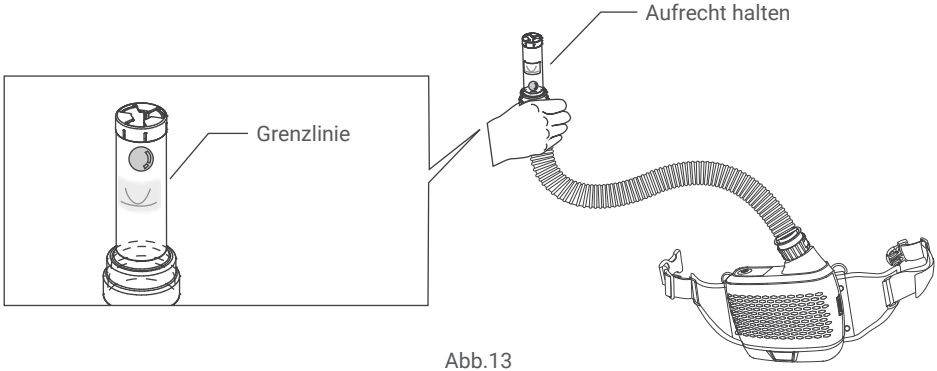

Abb.13

SELBST-TEST VOR JEDER NUTZUNG

Die Komponenten des Atemschutzgeräts müssen nach jedem Gebrauch gereinigt, überprüft und für den nächsten Einsatz vorbereitet werden. Verwenden Sie zum Abwischen ein weiches, in mildes Seifenwasser getauchtes Tuch. Achten Sie darauf, dass kein Wasser in das Gerät gelangt.
Die Haltbarkeitsdauer eines neuen Partikelfilters in der Originalverpackung beträgt 5 Jahre ab Herstellungsdatum.

REINIGUNG UND DESINFEKTION

1. Gebläseeinheit und Akku-Pack: Reinigen und desinfizieren Sie die Außenflächen der PAPR-Einheit und des Akku-Packs mit einem weichen, in mildem Seifenwasser getränkten Tuch. Achten Sie darauf, dass KEIN Wasser in das Gehäuse gelangt. Verwenden Sie keine Lösungsmittel oder Scheuermittel. Vergewissern Sie sich, dass die elektrischen Kontakte des Motors/Gebläses und des Akku-Packs trocken sind, bevor Sie sie wieder zusammenbauen.
2. Atemschlauch: Das Abwischen der Außenseite reicht nicht aus. Reinigen Sie den Außenschlauch und den Anschluss des Atemschlauchs mit einem weichen, in milder Seifenlauge getränkten Tuch. Optional können auch Atemschlauchüberzüge verwendet werden, um die Reinigung und Desinfektion zu erleichtern. Vergewissern Sie sich, dass der Atemschlauch vollständig trocken ist, bevor Sie ihn verwenden oder aufbewahren. Er darf nicht in Flüssigkeiten zur Reinigung und Desinfektion getaucht werden und muss ersetzt werden, wenn er nass geworden ist.
3. Filter: Öffnen Sie die Filterabdeckung und überprüfen Sie alle Filter und Funkenfänger. Die Partikel- und Vorfilter können nicht gereinigt werden. Der Funkenfänger kann mit einem sauberen, weichen Tuch, das in mildes Seifenwasser getaucht wurde, gereinigt und desinfiziert werden. Trocknen Sie den Funkenfänger vollständig mit einem sauberen Tuch. Ersetzen Sie den Vorfilter und den Partikelfilter, wenn sie übermäßig verschmutzt, nass oder beschädigt sind. Versuchen Sie nicht, Verunreinigungen mit Druckluft zu entfernen, da dies automatisch zum Erlöschen der Garantie führt. Wenn der Funkenfänger nicht gereinigt werden kann oder beschädigt ist, ersetzen Sie ihn durch einen neuen Funkenfänger.

Die Dichtung kann nach dem Ausbau aus dem Gehäuse zur Erleichterung der Reinigung und Desinfektion verwendet werden, muss jedoch ersetzt werden, wenn sie beschädigt ist.

AUFBEWARHUNG UND TRANSPORT

Das PROTECT-Laserschutz MT Air Supply PAPR-System ist nicht eigensicher. Von brennbaren oder explosiven Atmosphären fernhalten. Die Lagerung sollte an einem sauberen, trockenen und kühlen Ort mit einem Filter erfolgen. Transportieren Sie das PAPR-System in der Originalverpackung oder einer anderen Verpackung mit ähnlicher Festigkeit wie die Originalverpackung.

LAGERUNG DES GEBLÄSES

Bei einer Temperatur zwischen -10 °C und 55 °C (14 °F bis 131 °F) in einer sauberen Umgebung ohne direkte Sonneneinstrahlung lagern.

LAGERUNG DES AKKUS

To help maximize Akku service life:

- Disconnect the charger after a full charge has been received.
- Akku should be removed from blower if long-time storage.
- Store the Akku at 14°F to 131°F (-10°C to 55°C), R.H. <85%, to maximize Akku service life.

FEHLER-BEHEBUNG/-SUCHE LEITFADEN

PROBLEM	GRUND	FEHLERBEHEBUNG
Es kommt keine Luft aus dem Gebläse.	Das Gebläse ist nicht eingeschaltet.	Halten Sie die ON-Taste gedrückt.
	Der Akku hat keine Leistung.	Akku laden.
	Der Akku ist nicht richtig installiert.	Akku herausnehmen, überprüfen und wieder einsetzen.
	Der Schlauch ist verstopft oder hat ein Leck.	Schlauch auf Lecks überprüfen und sicherstellen das sich keine Fremdkörper darin befinden.
Luftstromtest fehlgeschlagen.	Der Schlauch ist verstopft oder hat ein Leck.	Sicherstellen das sich keine Fremdkörper darin befinden.
	Verstopfter Filter.	Falls nötig, Schmutzfilter tauschen.
Die Akkulaufzeit ist selbst bei voller Ladung zu kurz.	Akku defekt.	Akku laden.
	Nicht korrekt geladen.	Akku herausnehmen, überprüfen und wieder einsetzen.
	Der Filter ist verstopft.	Filter überprüfen und bei Bedarf ersetzen.
	Ladegerät ist beschädigt.	Ladegerät ersetzen.
Erhöhter Geräuschpegel.	Der Filter ist verstopft.	Filter ersetzen. Wenn nötig auch Vor-Filter.
Die Warnanzeige leuchtet, das Gebläse vibriert und der Alarmton piept.	Der Schlauch ist verstopft oder hat ein Leck.	Schlauch auf Lecks überprüfen und sicherstellen das sich keine Fremdkörper darin befinden.
	Filter montiert, ohne die Verpackung zu entfernen.	Prüfen ob Filter noch eingepackt ist.
Die von außen eindringende Luft ist spürbar und/oder riechbar.	Der Filter ist beschädigt.	Filter überprüfen und bei Bedarf ersetzen.
	Der Schlauch hat ein Leck.	Schlauch auf Lecks überprüfen und bei Bedarf ersetzen.
	Die Filterbaugruppe nicht vollständig montiert	Überprüfen und beide nochmals montieren.

TEILE LISTE

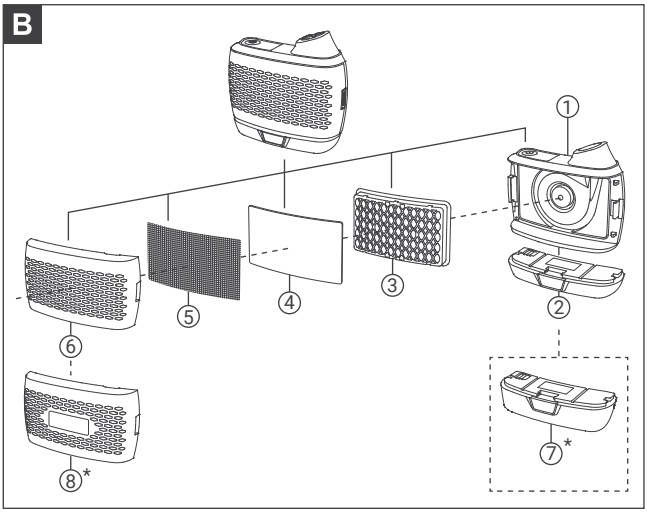

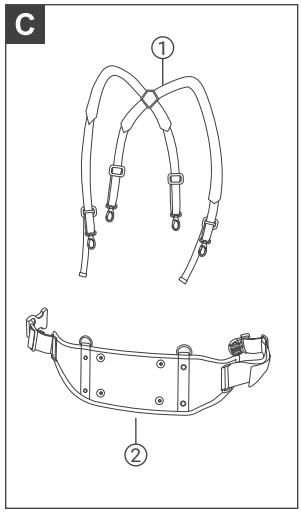

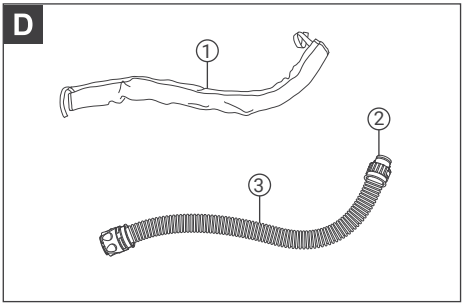

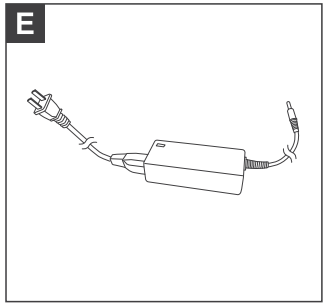

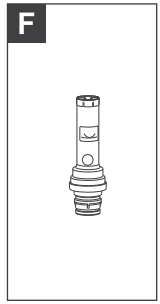

TEIL	TEILE NR.	BESCHREIBUNG	OBSOLESZENZZEITRAUM
B. Gebläseeinheit (*bezeichnet verfügbare Alternativen.)			
B-1	V1BM TM3 00	Body	5 Jahre (Herstellungsdatum auf Produktetikett)
B-2	V1FBA TM3 00	Standard Schnelllade-Akku	5 Jahre (Herstellungsdatum auf Produktetikett)
B-3	V1P3 TM3 00	Partikelfilter (P3 Filter)	5 Jahre (Herstellungsdatum auf Produktetikett)
B-4	V1PF TM3 00	Vor-Filter	5 Jahre (Herstellungsdatum auf Produktetikett)
B-5	V1SS TM3 00	Funkenschutz-Filter	5 Jahre (Herstellungsdatum auf Produktetikett)
B-6	V1FC TM3 03	Filterabdeckung	5 Jahre (Herstellungsdatum auf Produktetikett)
B-7*	V1FEB TM3 00	Erweiterter Schnelllade-Akku	5 Jahre (Herstellungsdatum auf Produktetikett)
B-8*	V1FC TM3 01	Filterabdeckung	5 Jahre (Herstellungsdatum auf Produktetikett)

C. Wears			
C-1	V1SH TM3 00	Schultertrageriemen	5 Jahre (Herstellungsdatum auf Produktetikett)
C-2	V1BE TM3 00	Gurtpolster (einschließlich Schrauben und Unterlegscheiben)	5 Jahre (Herstellungsdatum auf Produktetikett)

D. Schlauch			
D-1	V1HC TM3 00	Schlauch-Schutzhülle	5 Jahre (Herstellungsdatum auf Produktetikett)
D-2	V1OR TM3 00	Dichtring	5 Jahre (Herstellungsdatum auf Produktetikett)
D-3	V1HO TM3 01	Schnellverbindungsschlauch (+ Dichtring)	5 Jahre (Herstellungsdatum auf Produktetikett)

E. Ladegerät			
E-1	V1FBC TM3 02	Schnellladegerät	5 Jahre (Herstellungsdatum auf Produktetikett)

F. Luftdurchsatzindikator			
F-1	V1QAI TM3 00	Luftdurchsatzindikator II	5 Jahre (Herstellungsdatum auf Produktetikett)

GARANTIE

Die einzige Verpflichtung der PROTECT-Laserschutz GmbH besteht darin, solche Teile oder Produkte mit Material- und Herstellungsfehlern innerhalb der Garantiezeit kostenlos zu reparieren, zu ersetzen oder den Kaufpreis zu erstatten.

Diese Garantie deckt keine Schäden ab, die durch unsachgemäße Handhabung, Missbrauch oder eine andere als die in der Gebrauchsanweisung empfohlene Anwendung verursacht wurden. Wenn Sie während der Garantiezeit auf ein Problem stoßen, wenden Sie sich an Ihren Händler und senden Sie die defekten Teile zusammen mit dem ausgefüllten Fehlerbericht ein, falls erforderlich.

Vielen Dank, dass Sie sich für unser Produkt entschieden haben!

Bitte füllen Sie zur späteren Verwendung das folgende Formular aus:

SERIENNUMMER:

KAUFDATUM:

AIR SUPPLY UNIT

TROOPER AIR
MAXIMUS

PROTECT
LASERSCHUTZ GMBH

PROTECT-Laserschutz GmbH
https://protect-laserschutz.de
info@protect-laserschutz.de
Tel.: +49 911 9644 31-0

Muehlhofer Hauptstr. 7
90453 Nuremberg
Germany

UM-MT_Air_Supply_Unit-V2-DE-13102025_WEB